プレキャスト遊水池（下水道機構新技術証明取得 雨水地下貯留施設）

雨水地下貯留施設技術マニュアルに掲載！信頼性が高く最も実績豊富な雨水貯留施設

(公財)日本下水道新技術機構　新技術研究成果証明取得

河川地域の保水遊水機能の低下、水質汚濁等の有力な対策として雨水流出抑制があります。

プレキャスト遊水池は雨水流出抑制施設を地下に設け、地上を公園、運動場、駐車場等多目的に利用できます。

特長

■ １つの土地に２つの機能

遊水池を地下式にすることにより、限りある土地を有効に利用できます。

遊水池の上部は、校庭、駐車場、公園などとして活用されます。

■ 工期短縮、コストダウン、作業環境の改善

プレキャスト部材を組み立てるだけでほぼ施工が完了するので、工期の短縮や作業環境、周辺環境の改善が図られます。プレキャスト化はトータルコストの削減につながっています。

■ 生活用水、防火用水など貯留雨水の多目的利用

遊水池は雨水流出抑制施設としてだけではなく、貯留雨水を生活用水、防火用水など多目的に利用することも可能です。また、震災時の防災拠点としても大変大きな役割を果たします。

■ 雨水浸透施設として利用

底版部を砕石等に置き換えることで、浸透施設としても利用が可能です。(公社)雨水貯留浸透技術協会と共同で浸透能力評価式を作成しております。

■ 敷地形状に合わせた自由な設計

特に都市部では地下調整池の設置場所が問題になることがよくあります。プレキャスト遊水池はプレキャスト部材を

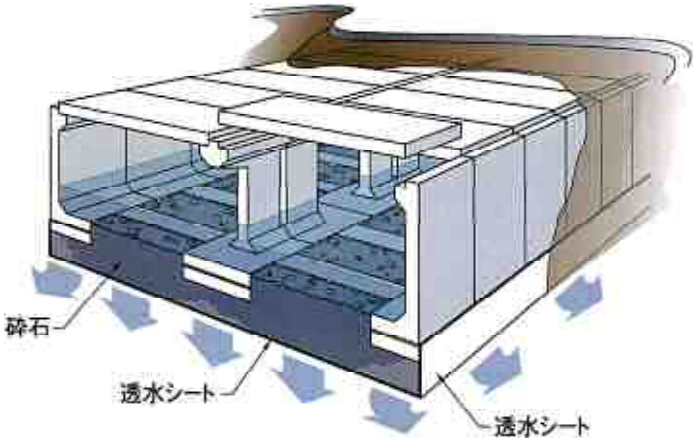

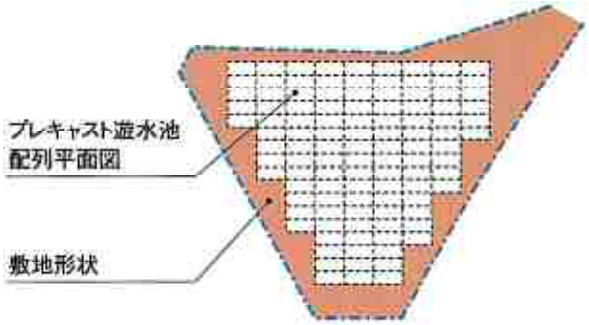

スタンド型タイプ（地下水なし）

土被り範囲

スタンド型タイプ施設の土被り寸法図

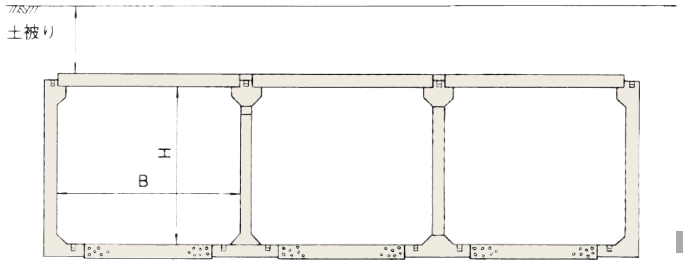

標準設置条件は原則として以下の通りとします。
(1)上載荷重　q=10kN/m²とします。
(2)土被り範囲

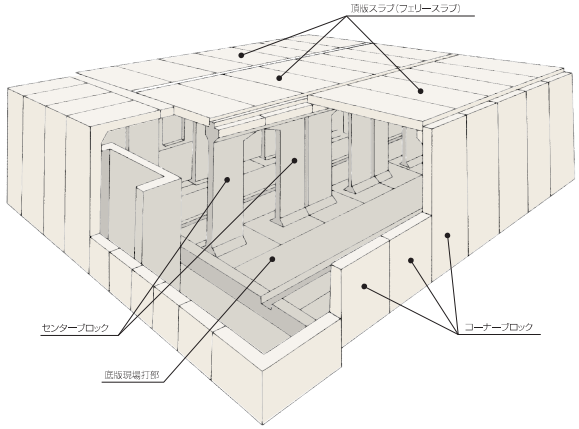

スタンド型タイプ
施設地下水位基礎底面下の場合の許容土被り

H ＼ B	3～4m
1,500～7,000	0～1.5m

（注）内空高さHは50cm間隔とします。

形状および寸法

断面図　本体（スタンド型）

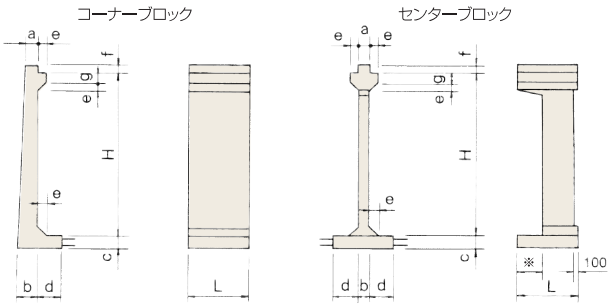

※L=1,995の場合 800
L=1,495の場合 600

頂版スラブ（フェリースラブ）

有効長 L＝1,495mm　（単位：mm）

サイズ	幅	厚さ	長さ	質量(kg)
3m用	2,960	280	1,495	3,110
4m用	3,960	280	1,495	4,160

有効長 L＝1,995mm　（単位：mm）

サイズ	幅	厚さ	長さ	質量(kg)
3m用	2,960	280	1,995	4,140
4m用	3,960	280	1,995	5,530

（注）長さL＝1,995のブロックには、上記スラブを使用します。

種類

（単位：mm）

サイズ（コーナーブロック）	H	a	b	C	d	e	f	g	L	質　量(kg)
H＝1.5	1,500	200	200	300	600	200	150	250	1,995	3,290
H＝2.0	2,000	200	200	300	600	200	150	250	1,995	3,790
H＝2.5	2,500	300	300	300	600	200	150	250	1,995	5,760
H＝3.0	3,000	300	300	300	600	200	150	250	1,995	6,510
H＝3.5	3,500	300	300	300	600	200	150	250	1,495	5,440
H＝4.0	4,000	300	300	300	600	200	150	250	1,495	6,000
H＝4.5	4,500	300	300	300	700	200	150	250	1,495	6,680
H＝5.0	5,000	300	450	450	850	250	150	250	1,495	9,750
H＝5.5	5,500	300	450	450	850	250	150	250	1,495	10,450
H＝6.0	6,000	300	450	450	850	250	150	250	1,495	11,150
H＝6.5	6,500	350	500	500	1,000	250	150	250	1,495	13,700
H＝7.0	7,000	400	550	550	1,000	250	150	250	1,495	16,200

サイズ（センターブロック）	H	a	b	C	d	e	f	g	L	質量（kg）	
										通水孔有	通水孔無
H＝1.5	1,500	200	200	300	600	200	150	250	1,995	4,130	4,642
H＝2.0	2,000	200	200	300	600	200	150	250	1,995	4,400	5,137
H＝2.5	2,500	250	250	300	600	200	150	250	1,995	5,200	6,383
H＝3.0	3,000	250	250	300	600	200	150	250	1,995	5,530	6,994
H＝3.5	3,500	250	250	300	600	200	150	250	1,495	4,360	5,714
H＝4.0	4,000	250	250	300	600	200	150	250	1,495	4,600	6,172
H＝4.5	4,500	250	250	300	700	200	150	250	1,495	5,080	6,871
H＝5.0	5,000	300	300	450	850	250	150	250	1,495	7,670	10,073
H＝5.5	5,500	300	300	450	850	250	150	250	1,495	7,970	10,636
H＝6.0	6,000	300	300	450	850	250	150	250	1,495	8,270	11,198
H＝6.5	6,500	400	400	500	1,000	250	150	250	1,495	11,140	15,363
H＝7.0	7,000	400	400	550	1,000	250	150	250	1,495	11,990	16,563

※取扱地区の詳細は支店・営業所にお問い合わせ下さい。

標準歩掛

トルク連結型据付け歩掛

（1本当り）

種目		単位	公称内高（mm）															
			1500		2000		2500		3000		3500		4000		4500		5000	
			コーナーブロック	センターブロック	コーナーブロック	センターブロック	コーナーブロック	センターブロック	コーナーブロック	センターブロック	コーナーブロック	センターブロック	コーナーブロック	センターブロック	コーナーブロック	センターブロック	コーナーブロック	センターブロック
世話役		人	0.10	0.10	0.10	0.10	0.10	0.10	0.13	0.10	0.10	0.10	0.13	0.10	0.13	0.10	0.14	0.13
特殊作業員		人	0.40	0.40	0.40	0.40	0.40	0.40	0.50	0.40	0.40	0.40	0.50	0.40	0.50	0.40	0.57	0.50
普通作業員		人	0.30	0.30	0.30	0.30	0.30	0.30	0.38	0.30	0.30	0.30	0.38	0.30	0.38	0.30	0.43	0.38
ラフテレーンクレーン	賃料	日	0.10	0.10	0.10	0.10	0.10	0.10	0.13	0.10	0.10	0.10	0.13	0.10	0.13	0.10	0.14	0.13
	規格	t	25		25		25		35		25		25		35		45	
諸雑費			5%															

種目		単位	公称内高（mm）							
			5500		6000		6500		7000	
			コーナーブロック	センターブロック	コーナーブロック	センターブロック	コーナーブロック	センターブロック	コーナーブロック	センターブロック
世話役		人	0.14	0.13	0.14	0.13	0.17	0.14	0.20	0.14
特殊作業員		人	0.57	0.50	0.57	0.50	0.67	0.57	0.80	0.57
普通作業員		人	0.43	0.38	0.43	0.38	0.50	0.43	0.60	0.43
ラフテレーンクレーン	賃料	日	0.14	0.13	0.14	0.13	0.17	0.14	0.20	0.14
	規格	t	45		45		100		100	
諸雑費			5%							

備考
1. 歩掛は据付け歩掛とPC鋼材によるトルク連結の歩掛で、PC鋼材の挿入、組立、グラウト注入までの一連の作業とします。
2. ラフテレーンクレーンは油圧伸縮ジブ型とし賃料とします。なお、クレーンの規格は基礎面施工による据付け工を適用し、地表面施工の場合は作業半径にあった規格を選定して計上します。ただし、規格が100 t の場合は運転日数や組立て・解体を考慮し、クローラクレーンとすることも可能です。
3. 諸雑費はレバーブロック、グラウトポンプ、ミキサー等の敷設器具の損料およびモルタル充填費であり、労務費、ラフテレーンクレーン賃料の合計額に上表の率を乗じた金額を計上してください。
4. ブロックは車上渡しとし、直接据付けるものとします。

PC緊張連結型据付け歩掛

（1本当り）

種目		単位	公称内高（mm）															
			1500		2000		2500		3000		3500		4000		4500		5000	
			コーナーブロック	センターブロック	コーナーブロック	センターブロック	コーナーブロック	センターブロック	コーナーブロック	センターブロック	コーナーブロック	センターブロック	コーナーブロック	センターブロック	コーナーブロック	センターブロック	コーナーブロック	センターブロック
世話役		人	0.11	0.11	0.11	0.11	0.11	0.11	0.14	0.11	0.11	0.11	0.14	0.11	0.14	0.11	0.17	0.14
特殊作業員		人	0.44	0.44	0.44	0.44	0.44	0.44	0.57	0.44	0.44	0.44	0.57	0.44	0.57	0.44	0.67	0.57
普通作業員		人	0.33	0.33	0.33	0.33	0.33	0.33	0.43	0.33	0.33	0.33	0.43	0.33	0.43	0.33	0.50	0.43
ラフテレーンクレーン	賃料	日	0.11	0.11	0.11	0.11	0.11	0.11	0.14	0.11	0.11	0.11	0.14	0.11	0.14	0.11	0.17	0.14
	規格	t	25		25		25		35		25		25		35		45	
諸雑費			5%															

種目		単位	公称内高（mm）							
			5500		6000		6500		7000	
			コーナーブロック	センターブロック	コーナーブロック	センターブロック	コーナーブロック	センターブロック	コーナーブロック	センターブロック
世話役		人	0.17	0.14	0.17	0.14	0.20	0.17	0.25	0.17
特殊作業員		人	0.67	0.57	0.67	0.57	0.80	0.67	1.00	0.67
普通作業員		人	0.50	0.43	0.50	0.43	0.60	0.50	0.75	0.50
ラフテレーンクレーン	賃料	日	0.17	0.14	0.17	0.14	0.20	0.17	0.25	0.17
	規格	t	45		45		100		100	
諸雑費			5%							

備考
1. 歩掛は据付け歩掛とPC鋼材による縦締めの歩掛で、PC鋼材の挿入、組立、緊張、グラウト注入までの一連の作業とします。
2. ラフテレーンクレーンは油圧伸縮ジブ型とし賃料とします。なお、クレーンの規格は基礎面施工による据付け工を適用し、地表面施工の場合は作業半径にあった規格を選定して計上します。ただし、規格が100tの場合は運転日数や組立て・解体を考慮し、クローラクレーンとすることも可能です。
3. 諸雑費はレバーブロック、油圧式センターホールジャッキ・ポンプ、グラウトポンプ、ミキサー等の敷設緊張器具の損料およびモルタル充填費であり、労務費、ラフテレーンクレーン賃料の合計額に上表の率を乗じた金額を計上してください。
4. ブロックは車上渡しとし、直接据付けるものとします。

目地工歩掛（地下水なし）

（1箇所当り）

種目	単位	公称内高（mm）															
		1500		2000		2500		3000		3500		4000		4500		5000	
		コーナーブロック	センターブロック	コーナーブロック	センターブロック	コーナーブロック	センターブロック	コーナーブロック	センターブロック	コーナーブロック	センターブロック	コーナーブロック	センターブロック	コーナーブロック	センターブロック	コーナーブロック	センターブロック
世話役	人	0.02	0.03	0.03	0.03	0.04	0.04	0.04	0.04	0.05	0.04	0.05	0.04	0.06	0.04	0.07	0.04
防水工	人	0.04	0.06	0.05	0.06	0.06	0.06	0.07	0.06	0.09	0.06	0.10	0.06	0.11	0.07	0.13	0.08
ポリウレタン樹脂	kg	0.82	1.13	1.02	1.13	1.22	1.16	1.42	1.16	1.62	1.16	1.82	1.16	2.06	1.24	2.32	1.48
諸雑費		5%				25%											

種目	単位	公称内高（mm）							
		5500		6000		6500		7000	
		コーナーブロック	センターブロック	コーナーブロック	センターブロック	コーナーブロック	センターブロック	コーナーブロック	センターブロック
世話役	人	0.07	0.04	0.07	0.04	0.08	0.05	0.09	0.05
防水工	人	0.15	0.09	0.16	0.09	0.17	0.09	0.18	0.09
ポリウレタン樹脂	kg	2.51	1.48	2.71	1.48	2.97	1.68	3.17	1.68
諸雑費		25%							

備考
1. 歩掛はポリウレタン樹脂材を使用したマスキングテープ養生、バックアップ材取付け、プライマー塗布、シーリング材充填等の一連の作業とします。
2. ポリウレタン樹脂はプライマーおよび作業上のロスを含みます。
3. 諸雑費は目地工に必要な資機材料、足場工等の費用であり、労務費に上表の率を乗じた金額を計上してください。

頂版スラブ据付工歩掛

（1枚当り）

種目		単位	サイズ	
			3m用	4m用
世話役		人	0.04	0.04
特殊作業員		人	0.04	0.04
普通作業員		人	0.08	0.08
ラフテレーンクレーン	賃料	日	0.04	0.04
	吊上荷重	t	本体ブロック据付クレーン使用	
諸雑費			4%	
備考			1. 歩掛は据付け歩掛とボルトによる連結工の一連の作業とします。 2. ラフテレーンクレーンは油圧伸縮ジブ型とし賃料とします。なお、クレーンの規格は基礎面施工による据付け工を適用し、地表面施工の場合は作業半径にあった規格を選定して計上します。ただし、規格が100 tの場合は運転日数や組立て・解体を考慮し、クローラクレーンとすることも可能です。 3. 諸雑費はレバーブロック等の敷設器具の損料およびモルタル充填費であり、労務費、ラフテレーンクレーン賃料の合計額に上表の率を乗じた金額を計上してください。 4. ブロックは車上渡しとし、直接据付けるものとします。	

頂版スラブ目地工歩掛

（1箇所当り）

3m用													
種目	単位	地下水なし											
		公称内高（mm）											
		1500	2000	2500	3000	3500	4000	4500	5000	5500	6000	6500	7000
世話役	人	0.03	0.03	0.03	0.03	0.03	0.03	0.03	0.04	0.04	0.04	0.04	0.04
防水工	人	0.06	0.07	0.07	0.07	0.07	0.07	0.07	0.08	0.08	0.08	0.08	0.08
ポリウレタン樹脂	kg	1.19	1.19	1.19	1.19	1.19	1.19	1.19	1.19	1.19	1.19	1.19	1.19
諸雑費		5%		25%									

（1箇所当り）

4m用													
種目	単位	地下水なし											
		公称内高（mm）											
		1500	2000	2500	3000	3500	4000	4500	5000	5500	6000	6500	7000
世話役	人	0.04	0.05	0.05	0.05	0.05	0.05	0.05	0.05	0.05	0.05	0.05	0.05
防水工	人	0.08	0.09	0.09	0.09	0.09	0.09	0.09	0.10	0.10	0.10	0.10	0.10
ポリウレタン樹脂	kg	1.59	1.59	1.59	1.59	1.59	1.59	1.59	1.59	1.59	1.59	1.59	1.59
諸雑費		5%		25%									
備考		1. 歩掛はポリウレタン樹脂材を使用したマスキングテープ養生、バックアップ材取付け、プライマー塗布、シーリング材充填等の一連の作業とします。 2. ポリウレタン樹脂はプライマーおよび作業上のロスを含みます。 3. 諸雑費は目地工に必要な資機材料、足場工等の費用であり、労務費に上表の率を乗じた金額を計上してください。											

スタンド型タイプ（地下水あり）

土被り範囲

スタンド型タイプ施設の土被り寸法図

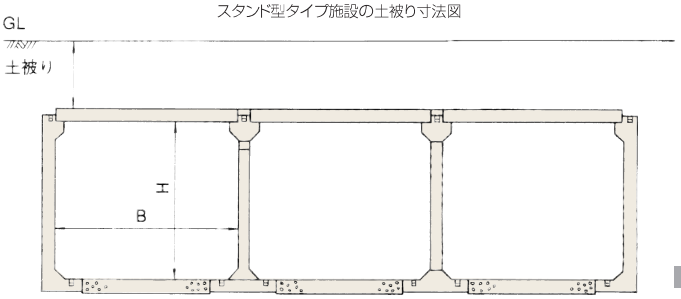

標準設置条件は原則として以下の通りとします。
(1)上載荷重　q=10kN/m²とします。
(2)土被り範囲

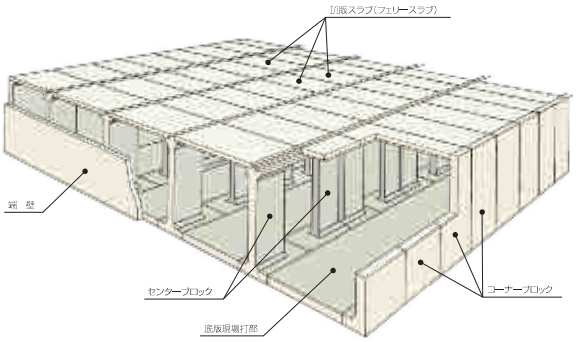

スタンド型タイプ
施設地下水位基礎底面下の場合の許容土被り

H ＼ B	3～4m
1,500～7,000	0～1.5m

（注）内空高さHは50cm間隔とします。

形状および寸法

断面図　本体（スタンド型）

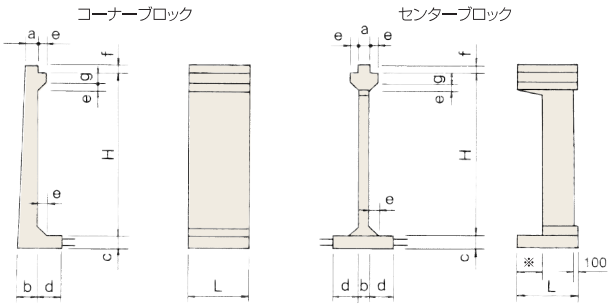

※L=1,995の場合 800
L=1,495の場合 600

頂版スラブ（フェリースラブ）

有効長 L＝1,495mm　（単位：mm）

サイズ	幅	厚さ	長さ	質量(kg)
3m用	2,960	280	1,495	3,110
4m用	3,960	280	1,495	4,160

有効長 L＝1,995mm　（単位：mm）

サイズ	幅	厚さ	長さ	質量(kg)
3m用	2,960	280	1,995	4,140
4m用	3,960	280	1,995	5,530

（注）長さL＝1,995のブロックには、上記スラブを使用します。

種類

（単位：mm）

サイズ（コーナーブロック）	H	a	b	C	d	e	f	g	L	質量(kg)
H＝1.5	1,500	200	200	300	600	200	150	250	1,995	3,290
H＝2.0	2,000	200	200	300	600	200	150	250	1,995	3,790
H＝2.5	2,500	300	300	300	600	200	150	250	1,995	5,760
H＝3.0	3,000	300	300	300	600	200	150	250	1,995	6,510
H＝3.5	3,500	300	300	300	600	200	150	250	1,495	5,440
H＝4.0	4,000	300	300	300	600	200	150	250	1,495	6,000
H＝4.5	4,500	300	400	400	850	250	150	250	1,495	8,350
H＝5.0	5,000	300	500	500	850	250	150	250	1,495	10,510
H＝5.5	5,500	350	500	500	850	250	150	250	1,495	11,830
H＝6.0	6,000	350	550	550	850	250	150	250	1,495	13,490
H＝6.5	6,500	400	650	650	1,000	250	150	250	1,495	17,220
H＝7.0	7,000	400	700	700	1,000	250	150	250	1,495	19,960

サイズ（センターブロック）	H	a	b	C	d	e	f	g	L	質量（kg） 通水孔有	質量（kg） 通水孔無
H＝1.5	1,500	200	200	300	600	200	150	250	1,995	4,130	4,642
H＝2.0	2,000	200	200	300	600	200	150	250	1,995	4,400	5,137
H＝2.5	2,500	250	250	300	600	200	150	250	1,995	5,200	6,383
H＝3.0	3,000	250	250	300	600	200	150	250	1,995	5,530	6,994
H＝3.5	3,500	250	250	300	600	200	150	250	1,495	4,360	5,714
H＝4.0	4,000	250	250	300	600	200	150	250	1,495	4,600	6,172
H＝4.5	4,500	300	300	400	850	250	150	250	1,495	7,000	9,141
H＝5.0	5,000	300	300	500	850	250	150	250	1,495	8,050	10,453
H＝5.5	5,500	300	300	500	850	250	150	250	1,495	8,340	11,006
H＝6.0	6,000	300	300	550	850	250	150	250	1,495	9,020	11,948
H＝6.5	6,500	400	400	650	1,000	250	150	250	1,495	12,490	16,713
H＝7.0	7,000	400	400	700	1,000	250	150	250	1,495	13,330	17,903

標準歩掛

トルク連結型据付け歩掛

（1本当り）

種目		単位	公称内高（mm）															
			1500		2000		2500		3000		3500		4000		4500		5000	
			コーナーブロック	センターブロック	コーナーブロック	センターブロック	コーナーブロック	センターブロック	コーナーブロック	センターブロック	コーナーブロック	センターブロック	コーナーブロック	センターブロック	コーナーブロック	センターブロック	コーナーブロック	センターブロック
世話役		人	0.10	0.10	0.10	0.10	0.10	0.10	0.13	0.10	0.10	0.10	0.13	0.10	0.13	0.13	0.14	0.13
特殊作業員		人	0.40	0.40	0.40	0.40	0.40	0.40	0.50	0.40	0.40	0.40	0.50	0.40	0.50	0.50	0.57	0.50
普通作業員		人	0.30	0.30	0.30	0.30	0.30	0.30	0.38	0.30	0.30	0.30	0.38	0.30	0.38	0.38	0.43	0.38
ラフテレーンクレーン	賃料	日	0.10	0.10	0.10	0.10	0.10	0.10	0.13	0.10	0.10	0.10	0.13	0.10	0.13	0.13	0.14	0.13
	規格	t	25		25		25		35		25		25		35		45	
諸雑費			5%															

種目		単位	公称内高（mm）							
			5500		6000		6500		7000	
			コーナーブロック	センターブロック	コーナーブロック	センターブロック	コーナーブロック	センターブロック	コーナーブロック	センターブロック
世話役		人	0.14	0.13	0.17	0.14	0.20	0.17	0.20	0.17
特殊作業員		人	0.57	0.50	0.67	0.57	0.80	0.67	0.80	0.67
普通作業員		人	0.43	0.38	0.50	0.43	0.60	0.50	0.60	0.50
ラフテレーンクレーン	賃料	日	0.14	0.13	0.17	0.14	0.20	0.17	0.20	0.17
	規格	t	50		100		100		100	
諸雑費			5%							

備考
1. 歩掛は据付け歩掛とPC鋼材によるトルク連結の歩掛で、PC鋼材の挿入、組立、グラウト注入までの一連の作業とします。
2. ラフテレーンクレーンは油圧伸縮ジブ型とし賃料とします。なお、クレーンの規格は基礎面施工による据付け工を適用し、地表面施工の場合は作業半径にあった規格を選定して計上します。ただし、規格が100 tの場合は運転日数や組立て・解体を考慮し、クローラクレーンとすることも可能です。
3. 諸雑費はレバーブロック、グラウトポンプ、ミキサー等の敷設器具の損料およびモルタル充填費であり、労務費、ラフテレーンクレーン賃料の合計額に上表の率を乗じた金額を計上してください。
4. ブロックは車上渡しとし、直接据付けるものとします。

PC緊張連結型据付け歩掛

（1本当り）

種目		単位	公称内高（mm）															
			1500		2000		2500		3000		3500		4000		4500		5000	
			コーナーブロック	センターブロック	コーナーブロック	センターブロック	コーナーブロック	センターブロック	コーナーブロック	センターブロック	コーナーブロック	センターブロック	コーナーブロック	センターブロック	コーナーブロック	センターブロック	コーナーブロック	センターブロック
世話役		人	0.11	0.11	0.11	0.11	0.11	0.11	0.14	0.11	0.11	0.11	0.14	0.11	0.14	0.14	0.17	0.14
特殊作業員		人	0.44	0.44	0.44	0.44	0.44	0.44	0.57	0.44	0.44	0.44	0.57	0.44	0.57	0.57	0.67	0.57
普通作業員		人	0.33	0.33	0.33	0.33	0.33	0.33	0.43	0.33	0.33	0.33	0.43	0.43	0.43	0.43	0.50	0.43
ラフテレーンクレーン	賃料	日	0.11	0.11	0.11	0.11	0.11	0.11	0.14	0.11	0.11	0.11	0.14	0.11	0.14	0.14	0.17	0.14
	規格	t	25		25		25		35		25		25		35		45	
諸雑費			5%															

種目		単位	公称内高（mm）							
			5500		6000		6500		7000	
			コーナーブロック	センターブロック	コーナーブロック	センターブロック	コーナーブロック	センターブロック	コーナーブロック	センターブロック
世話役		人	0.17	0.14	0.20	0.17	0.25	0.20	0.25	0.20
特殊作業員		人	0.67	0.57	0.80	0.67	1.00	0.80	1.00	0.80
普通作業員		人	0.50	0.43	0.60	0.50	0.75	0.60	0.75	0.60
ラフテレーンクレーン	賃料	日	0.17	0.14	0.20	0.17	0.25	0.20	0.25	0.20
	規格	t	50		100		100		100	
諸雑費			5%							

備考
1. 歩掛は据付け歩掛とPC鋼材による縦締めの歩掛で、PC鋼材の挿入、組立、緊張、グラウト注入までの一連の作業とします。
2. ラフテレーンクレーンは油圧伸縮ジブ型とし賃料とします。なお、クレーンの規格は基礎面施工による据付け工を適用し、地表面施工の場合は作業半径にあった規格を選定して計上します。ただし、規格が100tの場合は運転日数や組立て・解体を考慮し、クローラクレーンとすることも可能です。
3. 諸雑費はレバーブロック、油圧式センターホールジャッキ・ポンプ、グラウトポンプ、ミキサー等の敷設緊張器具の損料およびモルタル充填費であり、労務費、ラフテレーンクレーン賃料の合計額に上表の率を乗じた金額を計上してください。
4. ブロックは車上渡しとし、直接据付けるものとします。

目地工歩掛（地下水あり）

（1箇所当り）

種目	単位	公称内高（mm）															
		1500		2000		2500		3000		3500		4000		4500		5000	
		コーナーブロック	センターブロック	コーナーブロック	センターブロック	コーナーブロック	センターブロック	コーナーブロック	センターブロック	コーナーブロック	センターブロック	コーナーブロック	センターブロック	コーナーブロック	センターブロック	コーナーブロック	センターブロック
世話役	人	0.08	0.10	0.10	0.10	0.11	0.10	0.13	0.10	0.13	0.09	0.14	0.09	0.15	0.10	0.17	0.10
防水工	人	0.16	0.20	0.18	0.20	0.22	0.21	0.24	0.21	0.26	0.18	0.30	0.18	0.32	0.21	0.36	0.21
ポリウレタン樹脂	kg	1.96	3.10	2.21	3.10	2.47	3.15	2.73	3.15	2.76	2.70	3.00	2.70	3.38	3.06	3.65	3.06
諸雑費		5%				25%											

種目	単位	公称内高（mm）							
		5500		6000		6500		7000	
		コーナーブロック	センターブロック	コーナーブロック	センターブロック	コーナーブロック	センターブロック	コーナーブロック	センターブロック
世話役	人	0.18	0.11	0.20	0.11	0.22	0.11	0.24	0.11
防水工	人	0.39	0.21	0.42	0.21	0.47	0.23	0.50	0.23
ポリウレタン樹脂	kg	3.89	3.06	4.15	3.06	4.49	3.29	4.74	3.29
諸雑費		25%							

備考
1. 歩掛はポリウレタン樹脂材を使用したマスキングテープ養生、バックアップ材取付け、プライマー塗布、シーリング材充填等の一連の作業とします。
2. ポリウレタン樹脂はプライマーおよび作業上のロスを含みます。
3. 諸雑費は目地工に必要な資機材料、足場工等の費用であり、労務費に上表の率を乗じた金額を計上してください。

頂版スラブ据付工歩掛

（1枚当り）

種目		単位	サイズ	
			3m用	4m用
世話役		人	0.04	0.04
特殊作業員		人	0.04	0.04
普通作業員		人	0.08	0.08
ラフテレーンクレーン	賃料	日	0.04	0.04
	吊上荷重	t	本体ブロック据付クレーン使用	
諸雑費			4%	
備考			1. 歩掛は据付け歩掛とボルトによる連結工の一連の作業とします。 2. ラフテレーンクレーンは油圧伸縮ジブ型とし賃料とします。なお、クレーンの規格は基礎面施工による据付け工を適用し、地表面施工の場合は作業半径にあった規格を選定して計上します。ただし、規格が100 tの場合は運転日数や組立て・解体を考慮し、クローラクレーンとすることも可能です。 3. 諸雑費はレバーブロック等の敷設器具の損料およびモルタル充填費であり、労務費、ラフテレーンクレーン賃料の合計額に上表の率を乗じた金額を計上してください。 4. ブロックは車上渡しとし、直接据付けるものとします。	

頂版スラブ目地工歩掛

（1箇所当り）

3m用													
種目	単位	地下水なし											
		公称内高（mm）											
		1500	2000	2500	3000	3500	4000	4500	5000	5500	6000	6500	7000
世話役	人	0.15	0.17	0.17	0.17	0.15	0.15	0.15	0.17	0.17	0.17	0.17	0.17
防水工	人	0.31	0.35	0.35	0.35	0.31	0.31	0.31	0.34	0.34	0.34	0.34	0.34
ポリウレタン樹脂	kg	1.96	1.96	1.96	1.96	1.85	1.85	1.85	1.85	1.85	1.85	1.85	1.85
諸雑費		5%		25%									

（1箇所当り）

4m用													
種目	単位	地下水なし											
		公称内高（mm）											
		1500	2000	2500	3000	3500	4000	4500	5000	5500	6000	6500	7000
世話役	人	0.18	0.20	0.20	0.20	0.18	0.18	0.18	0.20	0.20	0.20	0.20	0.20
防水工	人	0.36	0.40	0.40	0.40	0.36	0.36	0.36	0.40	0.40	0.40	0.40	0.40
ポリウレタン樹脂	kg	2.47	2.47	2.47	2.47	2.36	2.36	2.36	2.36	2.36	2.36	2.36	2.36
諸雑費		5%		25%									
備考		1. 歩掛はポリウレタン樹脂材を使用したマスキングテープ養生、バックアップ材取付け、プライマー塗布、シーリング材充填、ライニング等の一連の作業とします。 2. ポリウレタン樹脂はプライマーおよび作業上のロスを含みます。 3. 諸雑費は目地工に必要な資機材料、足場工等の費用であり、労務費に上表の率を乗じた金額を計上してください。											

ボックス型タイプ

土被り範囲

ボックス型タイプ施設の土被り範囲寸法図

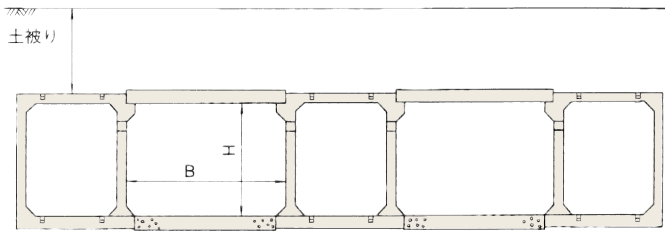

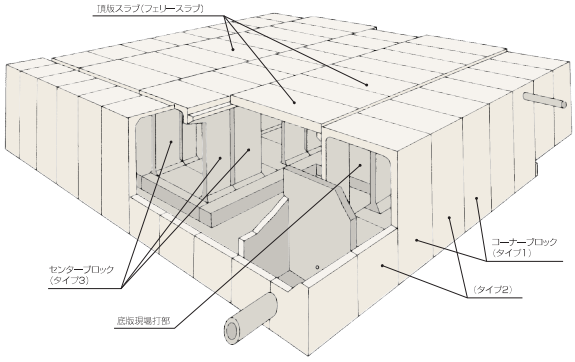

標準配置条件は原則として以下の通りとします。
(1)上載荷重　q=10kN/m²とする。
(2)土被り範囲

ボックス型タイプ
施設地下水位基礎底面下の場合の許容土被り

H＼B	2m以下	～3m以下	～4m以下
1,500～4,000	0～3m	0～2m	0～1.5m

(注) 内空高さHは50cm間隔とします。

施設地下水位基礎底面以上の場合の許容土被り

H＼B	2m以下	～3m以下	～4m以下
1,500～4,000	0～2m(注)1	0～2m(注)2	0～1.5m

(注) 1. 内高1,500・2,000・2,500は0～3m以下とします。
内高4,000は0～1.5m以下とします。
2. 内高4,000は0～1.5m以下とします。

形状および寸法

断面図　本体（ボックス型）

コーナーブロック(タイプ1、2)

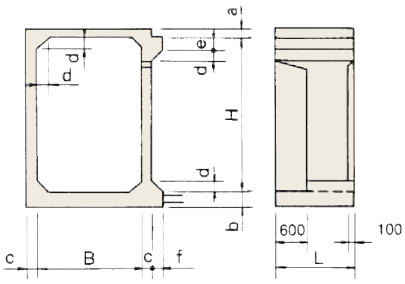

センターブロック(タイプ3)

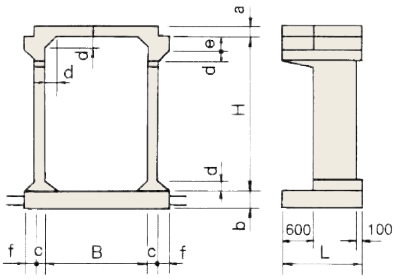

頂版スラブ（フェリースラブ）

(単位：mm)

サイズ	幅	厚さ	長さ	質量(kg)
2m用	1,960	220	1,495	1,620
3m用	2,960	280	1,495	3,110
4m用	3,960	280	1,495	4,160

種類

(単位：mm)

サイズ(ボックス型タイプ)	B	H	a	b	c	d	e	f	L	質量(kg) 通水孔付	質量(kg) 通水孔無
2.0×1.5×1.5 (タイプ1、2)	2,000	1,500	200	300	200	200	250	200	1,495	7,190	7,590
2.0×1.5×1.5 (タイプ3)	2,000	1,500	200	300	200	200	250	200	1,495	7,360	8,150
2.0×2.0×1.5 (タイプ1、2)	2,000	2,000	200	300	200	200	250	200	1,495	7,770	8,340
2.0×2.0×1.5 (タイプ3)	2,000	2,000	200	300	200	200	250	200	1,495	7,760	8,900
2.0×2.5×1.5 (タイプ1、2)	2,000	2,500	200	300	200	200	250	200	1,495	8,340	9,090
2.0×2.5×1.5 (タイプ3)	2,000	2,500	200	300	200	200	250	200	1,495	8,150	9,640
2.0×3.0×1.5 (タイプ1、2)	2,000	3,000	200	300	200	200	250	200	1,495	8,910	9,830
2.0×3.0×1.5 (タイプ3)	2,000	3,000	200	300	200	200	250	200	1,495	8,550	10,390
2.0×3.5×1.5 (タイプ1、2)	2,000	3,500	200	300	250	200	250	200	1,495	10,720	12,080
2.0×3.5×1.5 (タイプ3)	2,000	3,500	200	300	250	200	250	200	1,495	9,930	12,640
2.0×4.0×1.5 (タイプ1、2)	2,000	4,000	200	300	250	200	250	200	1,495	11,430	13,010
2.0×4.0×1.5 (タイプ3)	2,000	4,000	200	300	250	200	250	200	1,495	10,420	13,570

標準歩掛

トルク連結型据付け歩掛

（1本当り）

種目		単位	公称内高（mm）											
			1500		2000		2500		3000		3500		4000	
			コーナーブロック	センターブロック	コーナーブロック	センターブロック	コーナーブロック	センターブロック	コーナーブロック	センターブロック	コーナーブロック	センターブロック	コーナーブロック	センターブロック
世話役		人	0.13		0.13		0.13		0.13		0.14		0.14	
特殊作業員		人	0.50		0.50		0.50		0.50		0.57		0.57	
普通作業員		人	0.38		0.38		0.38		0.38		0.43		0.43	
ラフテレーンクレーン	賃料	日	0.13		0.13		0.13		0.13		0.14		0.14	
	規格	t	35		35		35		35		45		45	
諸雑費			5%											
備考			1. 歩掛は据付け歩掛とPC鋼材によるトルク連結の歩掛で、PC鋼材の挿入、組立、グラウト注入までの一連の作業とします。 2. ラフテレーンクレーンは油圧伸縮ジブ型とし賃料とします。なお、クレーンの規格は基礎面施工による据付け工を適用し、地表面施工の場合は作業半径にあった規格を選定して計上します。 3. 諸雑費はレバーブロック、グラウトポンプ、ミキサー等の敷設器具の損料およびモルタル充填費であり、労務費、ラフテレーンクレーン賃料の合計額に上表の率を乗じた金額を計上してください。 4. ブロックは車上渡しとし、直接据付けるものとします。											

PC緊張連結型据付け歩掛

（1本当り）

種目		単位	公称内高（mm）											
			1500		2000		2500		3000		3500		4000	
			コーナーブロック	センターブロック	コーナーブロック	センターブロック	コーナーブロック	センターブロック	コーナーブロック	センターブロック	コーナーブロック	センターブロック	コーナーブロック	センターブロック
世話役		人	0.14		0.14		0.14		0.14		0.17		0.17	
特殊作業員		人	0.57		0.57		0.57		0.57		0.67		0.67	
普通作業員		人	0.43		0.43		0.43		0.43		0.50		0.50	
ラフテレーンクレーン	賃料	日	0.14		0.14		0.14		0.14		0.17		0.17	
	規格	t	35		35		35		35		45		50	
諸雑費			5%											
備考			1. 歩掛は据付け歩掛とPC鋼材による縦締めの歩掛で、PC鋼材の挿入、組立、緊張、グラウト注入までの一連の作業とします。 2. ラフテレーンクレーンは油圧伸縮ジブ型とし賃料とします。なお、クレーンの規格は基礎面施工による据付け工を適用し、地表面施工の場合は作業半径にあった規格を選定して計上します。 3. 諸雑費はレバーブロック、油圧式センターホールジャッキ・ポンプ、グラウトポンプ、ミキサー等の敷設緊張器具の損料およびモルタル充填費であり、労務費、ラフテレーンクレーン賃料の合計額に上表の率を乗じた金額を計上してください。 4. ブロックは車上渡しとし、直接据付けるものとします。											

目地工歩掛（地下水なし）

（1箇所当り）

種目	単位	公称内高（mm）											
		1500		2000		2500		3000		3500		4000	
		コーナーブロック	センターブロック	コーナーブロック	センターブロック	コーナーブロック	センターブロック	コーナーブロック	センターブロック	コーナーブロック	センターブロック	コーナーブロック	センターブロック
世話役	人	0.07	0.07	0.08	0.07	0.09	0.08	0.10	0.08	0.10	0.08	0.11	0.08
防水工	人	0.14	0.15	0.15	0.15	0.17	0.15	0.18	0.15	0.19	0.17	0.20	2.97
ポリウレタン樹脂	kg	2.75	2.89	2.94	2.89	3.14	2.89	3.34	2.89	3.58	2.97	3.78	2.97
諸雑費		5%				25%							
備考		1. 歩掛はポリウレタン樹脂材を使用したマスキングテープ養生、バックアップ材取付け、プライマー塗布、シーリング材充填等の一連の作業とします。 2. ポリウレタン樹脂はプライマーおよび作業上のロスを含みます。 3. 諸雑費は目地工に必要な資機材料、足場工等の費用であり、労務費に上表の率を乗じた金額を計上してください。											

目地工歩掛（地下水あり）

（1箇所当り）

種目	単位	公称内高（mm）											
		1500		2000		2500		3000		3500		4000	
		コーナーブロック	センターブロック	コーナーブロック	センターブロック	コーナーブロック	センターブロック	コーナーブロック	センターブロック	コーナーブロック	センターブロック	コーナーブロック	センターブロック
世話役	人	0.16	0.17	0.18	0.17	0.19	0.17	0.21	0.18	0.23	0.19	0.25	0.19
防水工	人	0.33	0.35	0.36	0.35	0.37	0.34	0.42	0.36	0.46	0.37	0.48	0.37
ポリウレタン樹脂	kg	4.04	4.78	4.30	4.78	4.55	4.78	4.80	4.78	5.12	4.88	5.37	4.88
諸雑費		5%				25%							
備考		1. 歩掛はポリウレタン樹脂材を使用したマスキングテープ養生、バックアップ材取付け、プライマー塗布、シーリング材充填、ライニング等の一連の作業とします。 2. ポリウレタン樹脂はプライマーおよび作業上のロスを含みます。 3. 諸雑費は目地工に必要な資機材料、足場工等の費用であり、労務費に上表の率を乗じた金額を計上してください。											

頂版スラブ据付工歩掛

（1枚当り）

種目		単位	サイズ		
			2m用	3m用	4m用
世話役		人	0.04	0.04	0.04
特殊作業員		人	0.04	0.04	0.04
普通作業員		人	0.08	0.08	0.08
ラフテレーンクレーン	賃料	日	0.04	0.04	0.04
	吊上げ荷重	t	本体ブロック据付けクレーン使用		
諸雑費			4%		
備考			1. 歩掛は据付け歩掛とボルトによる連結工の一連の作業とします。 2. ラフテレーンクレーンは油圧伸縮ジブ型とし賃料とします。なお、クレーンの規格は基礎面施工による据付け工を適用し、地表面施工の場合は作業半径にあった規格を選定して計上します。 3. 諸雑費はレバーブロック等の敷設器具の損料およびモルタル充填費であり、労務費、ラフテレーンクレーン賃料の合計額に上表の率を乗じた金額を計上してください。 4. ブロックは車上渡しとし、直接据付けるものとします。		

頂版スラブ目地工歩掛

（1箇所当り）

2m用													
種目	単位	地下水なし						地下水あり					
		公称内高（mm）						公称内高（mm）					
		1500	2000	2500	3000	3500	4000	1500	2000	2500	3000	3500	4000
世話役	人	0.02	0.02	0.02	0.02	0.02	0.02	0.11	0.13	0.13	0.13	0.13	0.13
防水工	人	0.04	0.05	0.05	0.05	0.05	0.05	0.22	0.24	0.24	0.24	0.24	0.24
ポリウレタン樹脂	kg	0.80	0.80	0.80	0.80	0.80	0.80	1.35	1.35	1.35	1.35	1.35	1.35
諸雑費		5%		25%				5%		25%			

（1箇所当り）

3m用													
種目	単位	地下水なし						地下水あり					
		公称内高（mm）						公称内高（mm）					
		1500	2000	2500	3000	3500	4000	1500	2000	2500	3000	3500	4000
世話役	人	0.03	0.03	0.03	0.03	0.03	0.03	0.13	0.15	0.15	0.15	0.15	0.15
防水工	人	0.06	0.07	0.07	0.07	0.07	0.07	0.27	0.31	0.31	0.31	0.31	0.31
ポリウレタン樹脂	kg	1.19	1.19	1.19	1.19	1.19	1.19	1.85	1.85	1.85	1.85	1.85	1.85
諸雑費		5%		25%				5%		25%			

（1箇所当り）

4m用													
種目	単位	地下水なし						地下水あり					
		公称内高（mm）						公称内高（mm）					
		1500	2000	2500	3000	3500	4000	1500	2000	2500	3000	3500	4000
世話役	人	0.04	0.05	0.05	0.05	0.05	0.05	0.16	0.18	0.18	0.18	0.18	0.18
防水工	人	0.08	0.09	0.09	0.09	0.09	0.09	0.32	0.36	0.36	0.36	0.36	0.36
ポリウレタン樹脂	kg	1.59	1.59	1.59	1.59	1.59	1.59	2.36	2.36	2.36	2.36	2.36	2.36
諸雑費		5%		25%				5%		25%			
備考		1. 歩掛はポリウレタン樹脂材を使用したマスキングテープ養生、バックアップ材取付け、プライマー塗布、シーリング材充填等の一連の作業とします。 2. ポリウレタン樹脂はプライマーおよび作業上のロスを含みます。 3. 諸雑費は目地工に必要な資機材料、足場工等の費用であり、労務費に上表の率を乗じた金額を計上してください。						1. 歩掛はポリウレタン樹脂材を使用したマスキングテープ養生、バックアップ材取付け、プライマー塗布、シーリング材充填、ライニング等の一連の作業とします。 2. ポリウレタン樹脂はプライマーおよび作業上のロスを含みます。 3. 諸雑費は目地工に必要な資機材料、足場工等の費用であり、労務費に上表の率を乗じた金額を計上してください。					

標準施設図

スタンド型タイプ施設図例

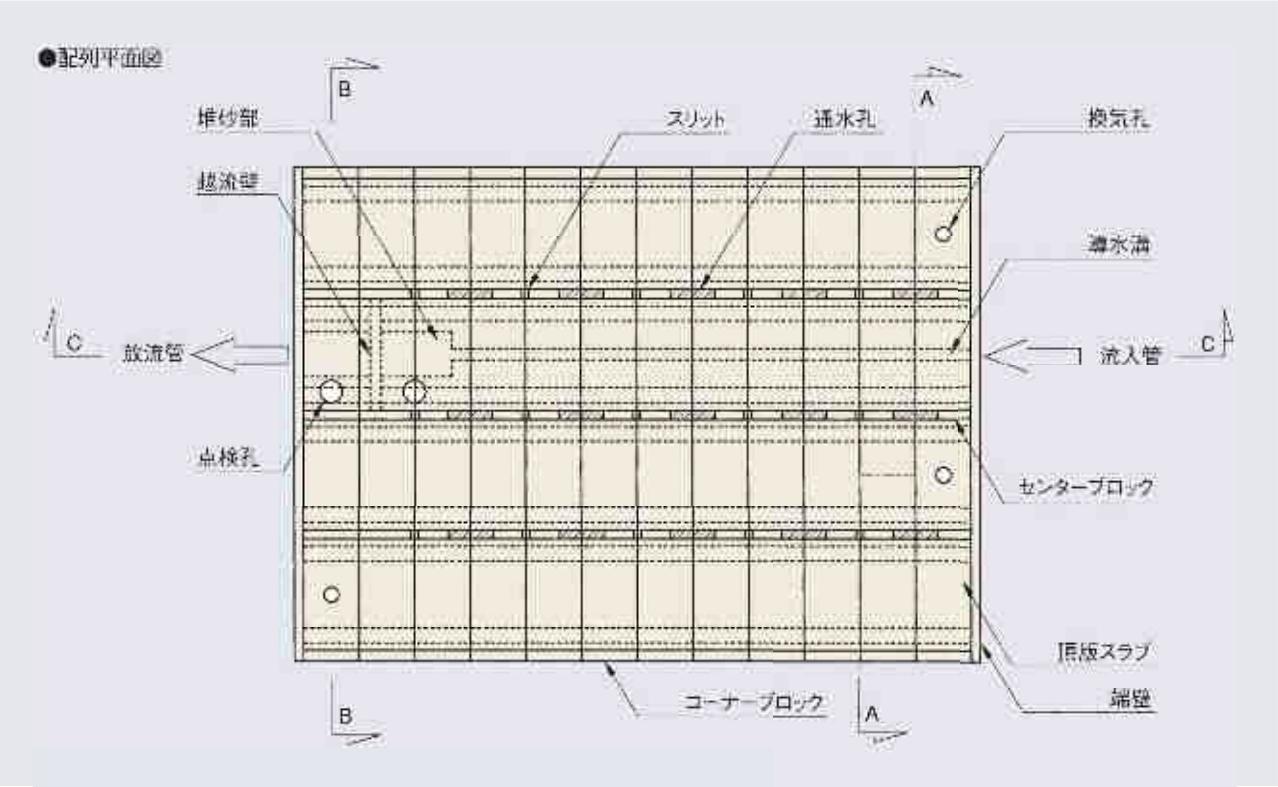

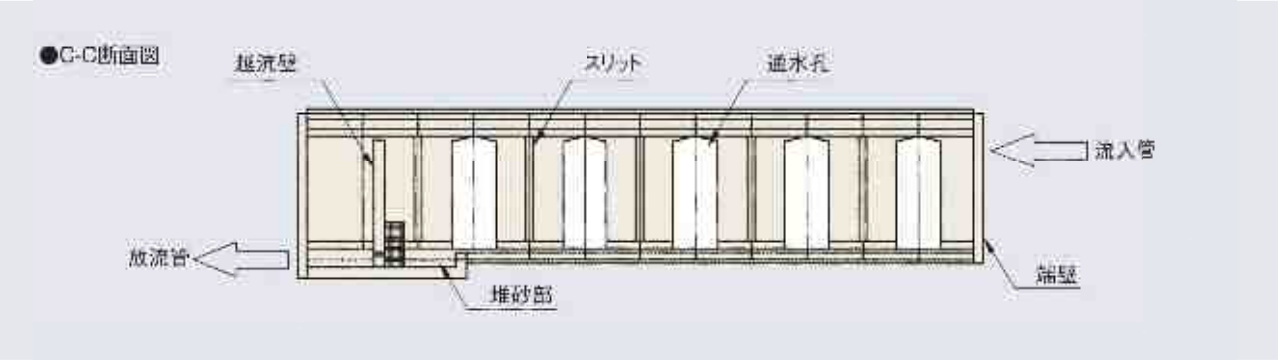

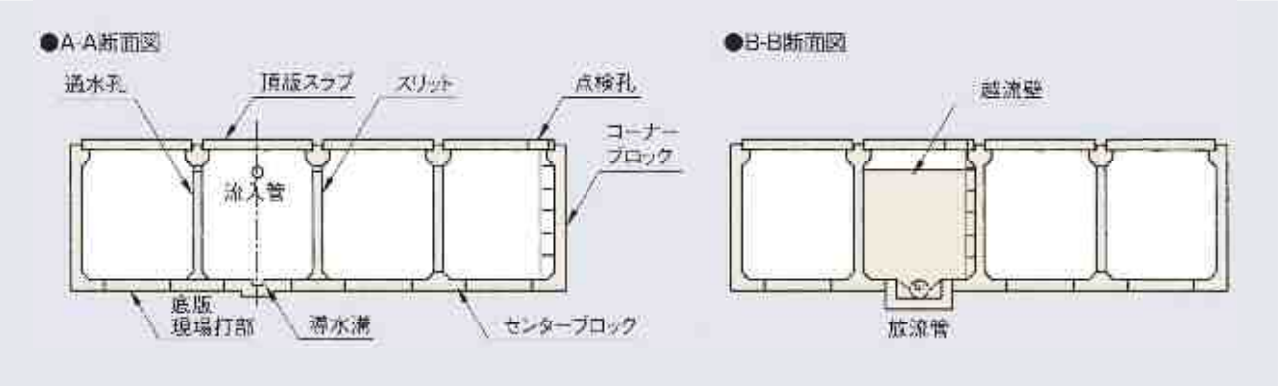

■ ボックス型タイプ施設図例

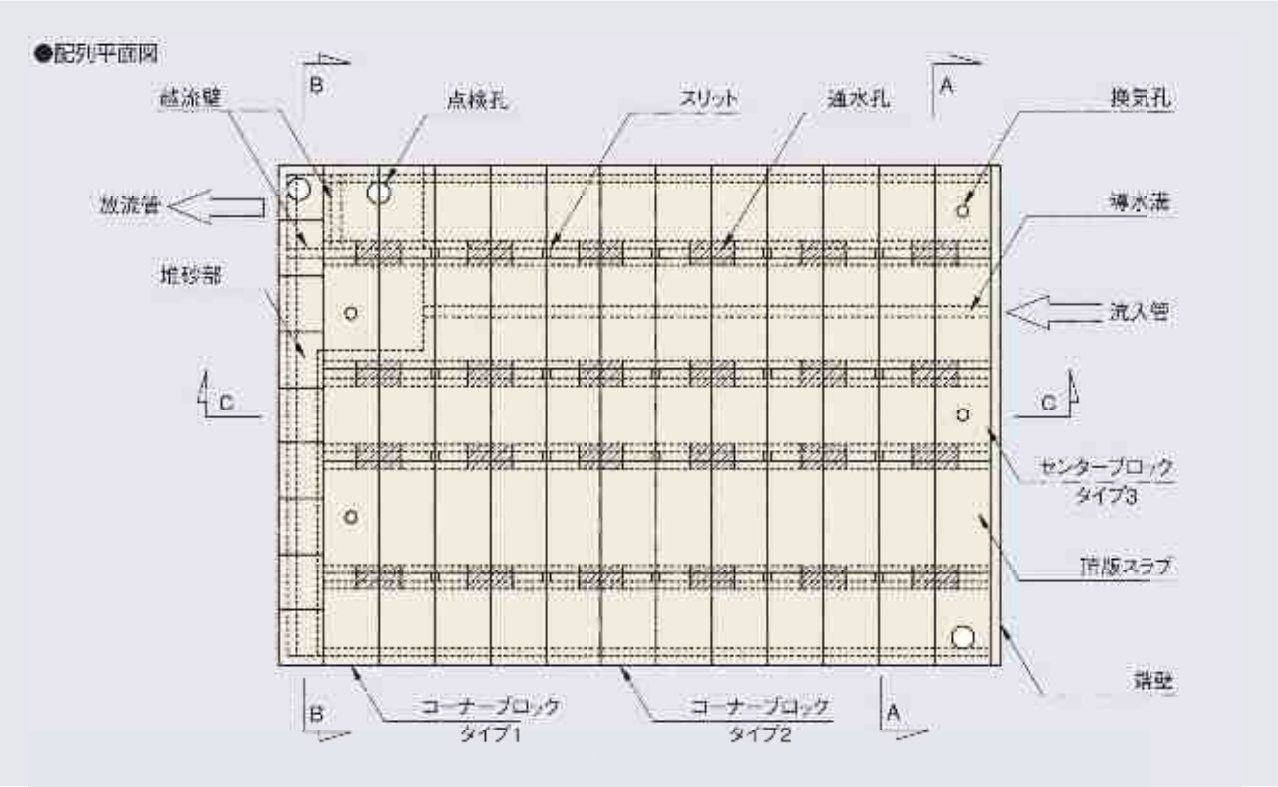

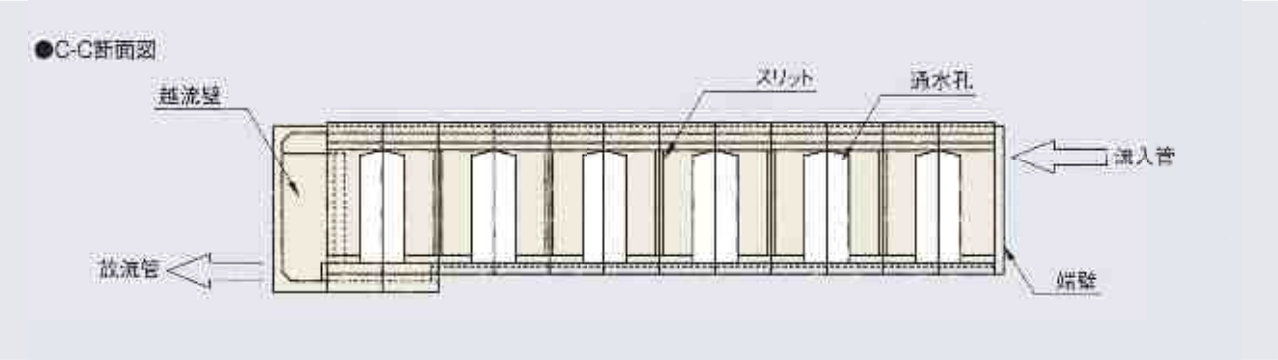

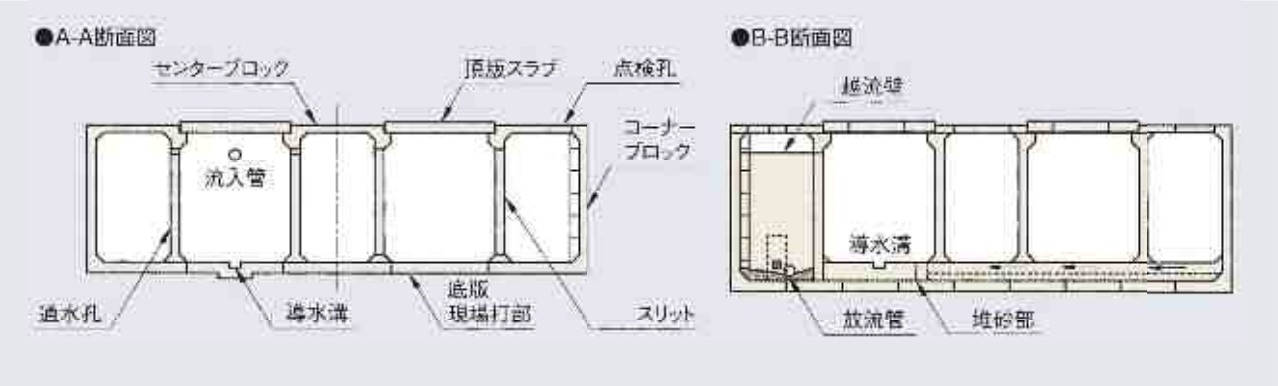

ミニゲート

ミニゲートは自然流下式に有利な内高に規格化したことで経済的になった雨水貯留製品です。
内部空間が大きく維持管理が容易です。
製品質量を5t未満になるよう規格化したので小型の据付クレーンを選定でき、経済的です。
レベル1～2相当の地震動に対して耐震性を有する構造物です。

ミニゲートの設計条件

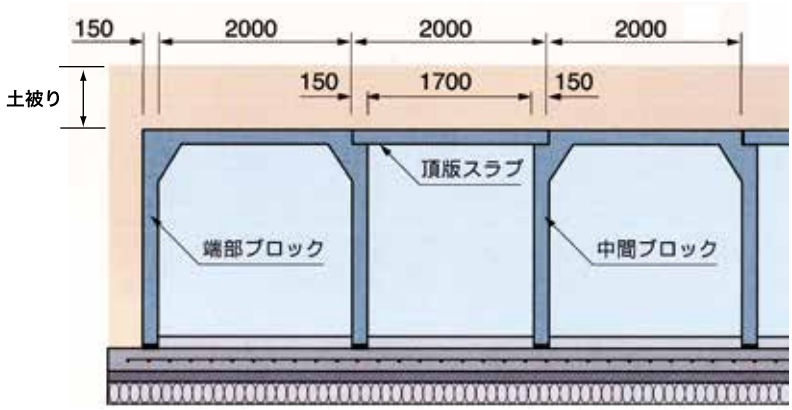

土の単位体積容量	18KN/m³
上載荷重	q =10KN/m²
最小土被り	0.1m
最大土被り	1.0m

ミニゲートの種類

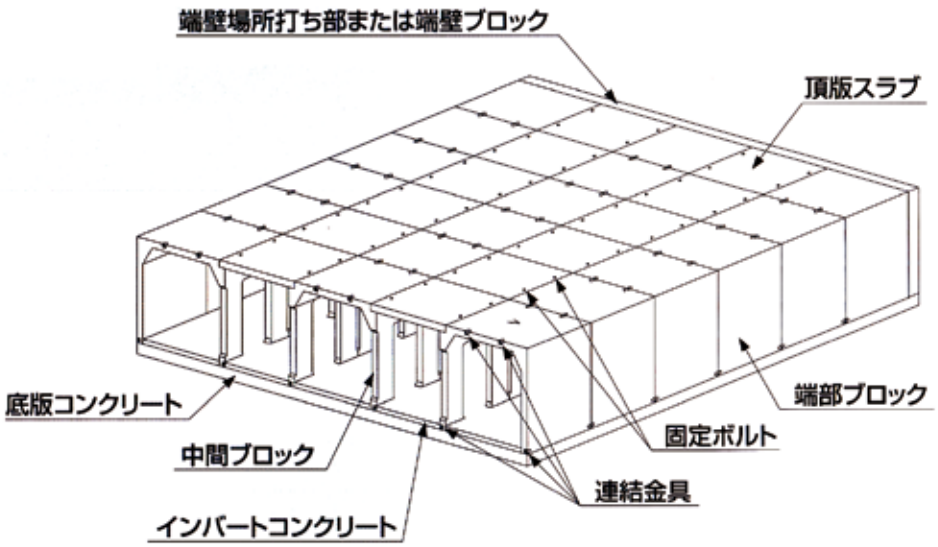

頂版スラブ・中間ブロック・端部ブロックについて規格化しています。

ミニゲート

ミニゲートの寸法表

端部ブロック

H	参考質量(kg)
1000	3530
1500	4080
2000	4640

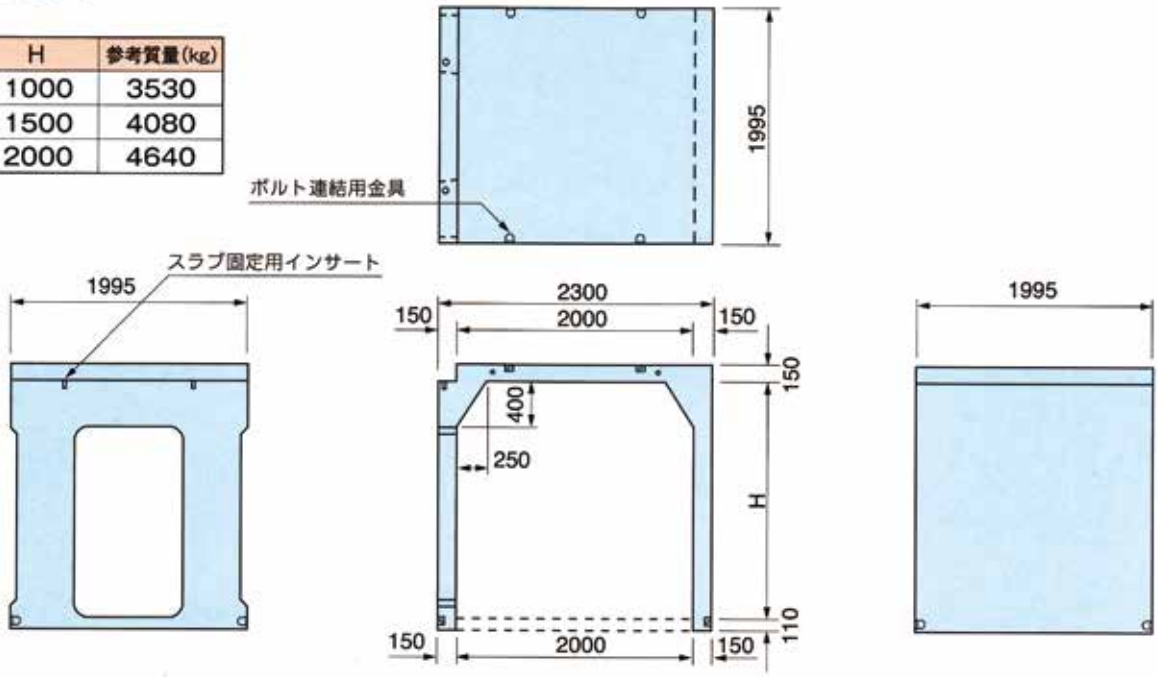

中間ブロック

H	参考質量(kg)
1000	3200
1500	3570
2000	3940

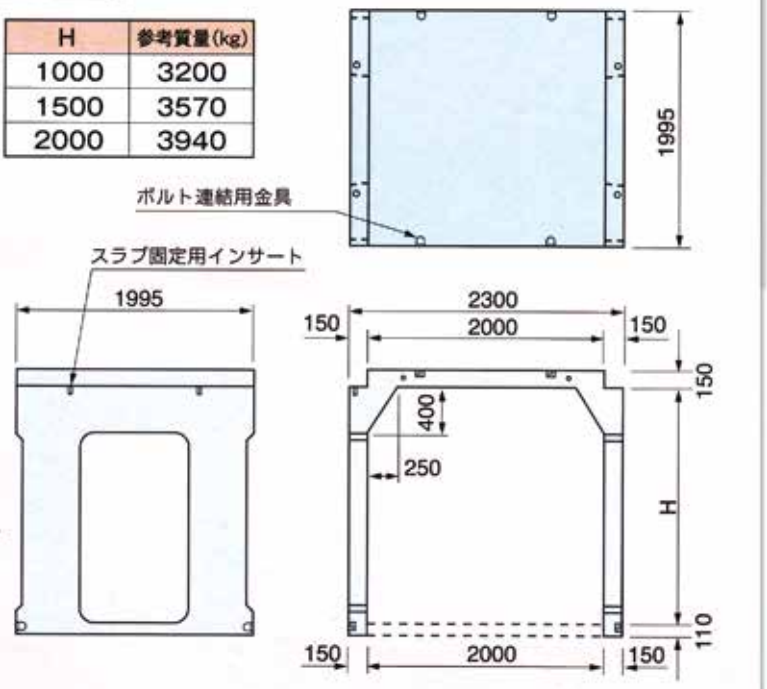

頂版スラブ

参考質量(kg)
1430

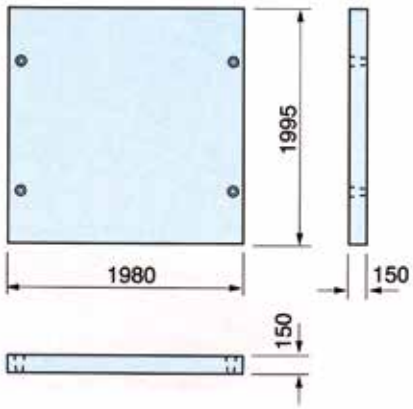

ミニゲートの歩掛表　『標準歩掛（協会歩掛）』

ブロック設置工　（1本当たり）

名称	規格	数値	単位
世　話　役		0.08	人
特殊作業員		0.26	人
普通作業員		0.22	人
クレーン	油圧式 25t 吊り	0.08	日
諸雑費率		1	%

スラブ設置工　（1枚当り）

名称	規格	数値	単位
世　話　役		0.04	人
特殊作業員		0.10	人
普通作業員		0.08	人
クレーン	油圧式 25t 吊り	0.04	日
諸雑費率		1	%