大型排水フリューム（農業土木事業協会型）　NO.1

設計条件

上載荷重	Ⅰ種	Q ＝ 10	kN/m²
	Ⅱ種	Q ＝ 15	kN/m²
	Ⅲ種 (1)	Q ＝ 20	kN/m²
土の内部摩擦角	Ⅰ種	ϕ ＝ 30	°
	Ⅱ種	ϕ ＝ 25	°
	Ⅲ種 (1)	ϕ ＝ 20	°
土の単位体積重量		γ_s ＝ 18.0	kN/m³
水中土の単位体積重量		γ_{ws} ＝ 10.0	kN/m³
水の単位体積重量		γ_w ＝ 9.8	kN/m³
盛土勾配		水平	

注（1）：Ⅲ種は、壁高700～1600mmのものについて規定します。

断　面　図

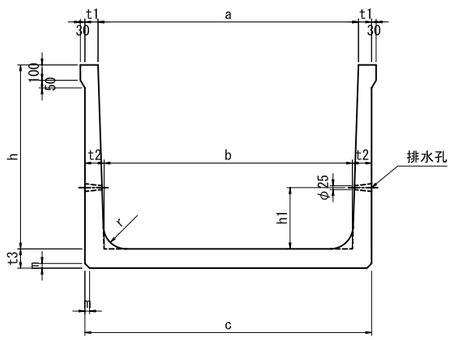

側　面　図

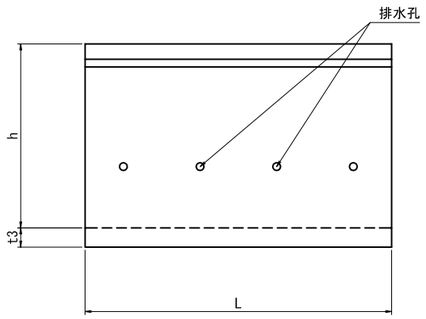

大型排水フリューム標準断面図

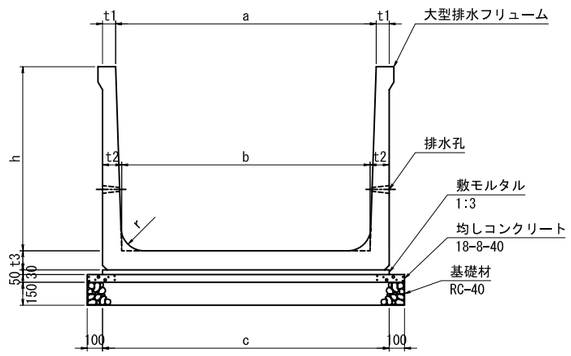

※1．大型排水フリュームの基礎形状は、以下の指針を参照しています。
　『　土地改良事業標準設計図面集「鉄筋コンクリート二次製品」利用の手引き
　　平成13年12月　農林水産省農村振興局　』
2．基礎の形状は参考値ですので、フリュームの反力や現地の状況を確認し、
　適用する指針等に注意して決定してください。
3．上載荷重や土質定数などの設計条件が適用範囲外の場合は、ご相談下さい。

規　格　表

単位：mm

呼び名	寸法 h	h1	a	b	c	t1	t2	t3	r	m	L	参考質量 (kg/本)
700×1000			1000	950	1140							1100
700×1100			1100	1050	1240							1150
700×1200			1200	1150	1340							1190
700×1300			1300	1250	1440							1240
700×1400			1400	1350	1540							1280
700×1500	700	200	1500	1450	1640							1330
700×1600			1600	1550	1740							1370
700×1700			1700	1650	1840							1410
700×1800			1800	1750	1940							1460
700×1900			1900	1850	2040							1500
700×2000			2000	1950	2140	70	95	95				1550
800×1000			1000	950	1140							1180
800×1100			1100	1050	1240							1220
800×1200			1200	1150	1340							1270
800×1300			1300	1250	1440							1310
800×1400			1400	1350	1540							1360
800×1500	800	250	1500	1450	1640				100	30	2000	1400
800×1600			1600	1550	1740							1450
800×1700			1700	1650	1840							1490
800×1800			1800	1750	1940							1540
800×1900			1900	1850	2040							1580
800×2000			2000	1950	2140							1630
900×1000			1000	950	1150							1330
900×1100			1100	1050	1250							1380
900×1200			1200	1150	1350							1420
900×1300			1300	1250	1450							1470
900×1400			1400	1350	1550							1520
900×1500	900	300	1500	1450	1650	75	100	100				1560
900×1600			1600	1550	1750							1610
900×1700			1700	1650	1850							1660
900×1800			1800	1750	1950							1710
900×1900			1900	1850	2050							1750
900×2000			2000	1950	2150							1800

規　格　表

単位：mm

呼び名	寸法 h	h1	a	b	c	t1	t2	t3	r	m	L	参考質量 (kg/本)
1000×1000			1000	930	1150							1540
1000×1100			1100	1030	1250							1590
1000×1200			1200	1130	1350							1640
1000×1300			1300	1230	1450							1690
1000×1400			1400	1330	1550							1740
1000×1500	1000	300	1500	1430	1650	75	110	110				1800
1000×1600			1600	1530	1750							1850
1000×1700			1700	1630	1850							1900
1000×1800			1800	1730	1950							1950
1000×1900			1900	1830	2050							2000
1000×2000			2000	1930	2150							2050
1100×1100			1100	1030	1260							1760
1100×1200			1200	1130	1360							1820
1100×1300			1300	1230	1460							1870
1100×1400			1400	1330	1560							1930
1100×1500			1500	1430	1660							1980
1100×1600	1100	350	1600	1530	1760	80	115	115	150	30	2000	2030
1100×1700			1700	1630	1860							2090
1100×1800			1800	1730	1960							2140
1100×1900			1900	1830	2060							2190
1100×2000			2000	1930	2160							2250
1100×2100			2100	2030	2260							2300
1200×1200			1200	1120	1370							2060
1200×1300			1300	1220	1470							2120
1200×1400			1400	1320	1570							2180
1200×1500			1500	1420	1670							2240
1200×1600			1600	1520	1770							2300
1200×1700	1200	400	1700	1620	1870	85	125	125				2350
1200×1800			1800	1720	1970							2420
1200×1900			1900	1820	2070							2470
1200×2000			2000	1920	2170							2530
1200×2100			2100	2020	2270							2590
1200×2200			2200	2120	2370							2650

品　名	大型排水フリューム（農業土木事業協会型）		
呼び名	形状図・標準断面図（700×1000～1200×2200）		
縮　尺	1/20	発行年月	2010.10
昭和コンクリート工業株式会社			

大型排水フリューム（農業土木事業協会型）　NO.2

設計条件

上載荷重	Ⅰ種	Q ＝	10	kN/m²
	Ⅱ種	Q ＝	15	kN/m²
	Ⅲ種 (1)	Q ＝	20	kN/m²
土の内部摩擦角	Ⅰ種	ϕ ＝	30	°
	Ⅱ種	ϕ ＝	25	°
	Ⅲ種 (1)	ϕ ＝	20	°
土の単位体積重量		γ_s ＝	18.0	kN/m³
水中土の単位体積重量		γ_{ws} ＝	10.0	kN/m³
水の単位体積重量		γ_w ＝	9.8	kN/m³
盛土勾配		水平		

注（1）：Ⅲ種は、壁高700～1600mmのものについて規定します。

断　面　図

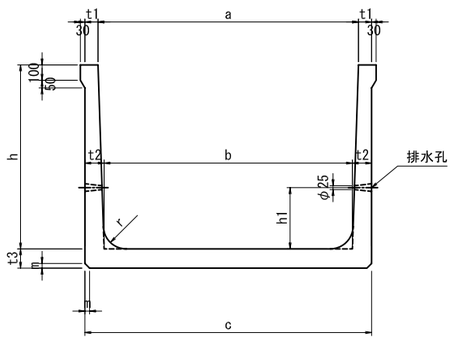

側　面　図

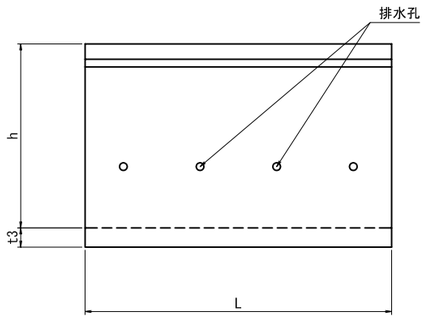

大型排水フリューム標準断面図

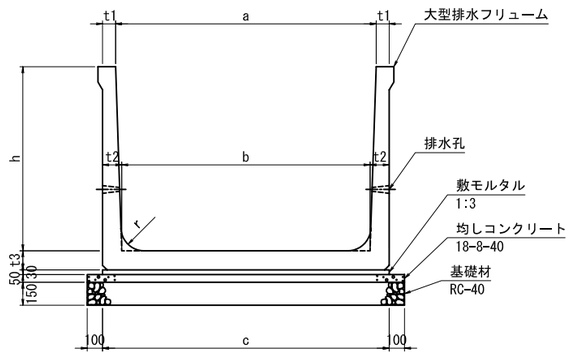

※1．大型排水フリュームの基礎形状は、以下の指針を参照しています。
『　土地改良事業標準設計図面集「鉄筋コンクリート二次製品」利用の手引き
平成13年12月　農林水産省農村振興局　』
2．基礎の形状は参考値ですので、フリュームの反力や現地の状況を確認し、適用する指針等に注意して決定してください。
3．上載荷重や土質定数などの設計条件が適用範囲外の場合は、ご相談下さい。

規　格　表

単位：mm

呼び名	寸法 h	h1	a	b	c	t1	t2	t3	r	m	L	参考質量 (kg/本)
1300×1300			1300	1210	1490							2490
1300×1400			1400	1310	1590							2560
1300×1500			1500	1410	1690							2620
1300×1600			1600	1510	1790							2690
1300×1700			1700	1610	1890							2750
1300×1800	1300	400	1800	1710	1990	95	140	140				2820
1300×1900			1900	1810	2090							2890
1300×2000			2000	1910	2190							2950
1300×2100			2100	2010	2290							3020
1300×2200			2200	2110	2390							3080
1300×2300			2300	2210	2490				150			3150
1400×1400			1400	1310	1610							2890
1400×1500			1500	1410	1710							2960
1400×1600			1600	1510	1810							3030
1400×1700			1700	1610	1910							3100
1400×1800			1800	1710	2010							3170
1400×1900	1400	450	1900	1810	2110	105	150	150				3240
1400×2000			2000	1910	2210							3310
1400×2100			2100	2010	2310							3380
1400×2200			2200	2110	2410							3450
1400×2300			2300	2210	2510							3520
1400×2400			2400	2310	2610							3590
1500×1700			1700	1600	1920							3500
1500×1800			1800	1700	2020							3580
1500×1900			1900	1800	2120							3650
1500×2000			2000	1900	2220							3730
1500×2100			2100	2000	2320							3800
1500×2200	1500	500	2200	2100	2420	110	160	160	250			3880
1500×2300			2300	2200	2520							3950
1500×2400			2400	2300	2620							4030
1500×2500			2500	2400	2720							4100
1500×2600			2600	2500	2820							4180
1500×2700			2700	2600	2920							4250

規　格　表

単位：mm

呼び名	寸法 h	h1	a	b	c	t1	t2	t3	r	m	L	参考質量 (kg/本)
1600×1800			1800	1690	2030							3920
1600×1900			1900	1790	2130							4000
1600×2000			2000	1890	2230							4080
1600×2100			2100	1990	2330							4160
1600×2200			2200	2090	2430							4240
1600×2300	1600	500	2300	2190	2530	115	170	170				4320
1600×2400			2400	2290	2630							4400
1600×2500			2500	2390	2730							4480
1600×2600			2600	2490	2830							4560
1600×2700			2700	2590	2930							4640
1600×2800			2800	2690	3030							4720
1800×2000			2000	1880	2240							4590
1800×2100			2100	1980	2340							4670
1800×2200			2200	2080	2440							4760
1800×2300			2300	2180	2540							4840
1800×2400			2400	2280	2640							4930
1800×2500	1800	600	2500	2380	2740	120	180	180				5010
1800×2600			2600	2480	2840							5090
1800×2700			2700	2580	2940							5180
1800×2800			2800	2680	3040							5260
1800×2900			2900	2780	3140							5350
1800×3000			3000	2880	3240							5430
2000×2400			2400	2270	2650							5480
2000×2500			2500	2370	2750							5570
2000×2600			2600	2470	2850							5660
2000×2700	2000	650	2700	2570	2950	125	190	190				5750
2000×2800			2800	2670	3050							5840
2000×2900			2900	2770	3150							5930
2000×3000			3000	2870	3250							6020

品　名	大型排水フリューム（農業土木事業協会型）		
呼び名	形状図・標準断面図（1300×1300～2000×3000）		
縮　尺	1/20	発行年月	2010.10
昭和コンクリート工業株式会社			